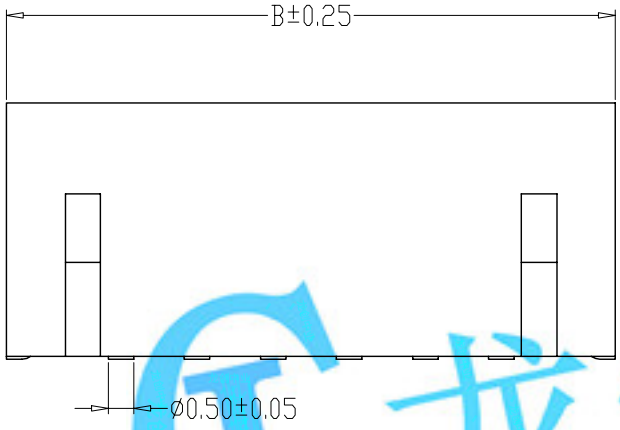

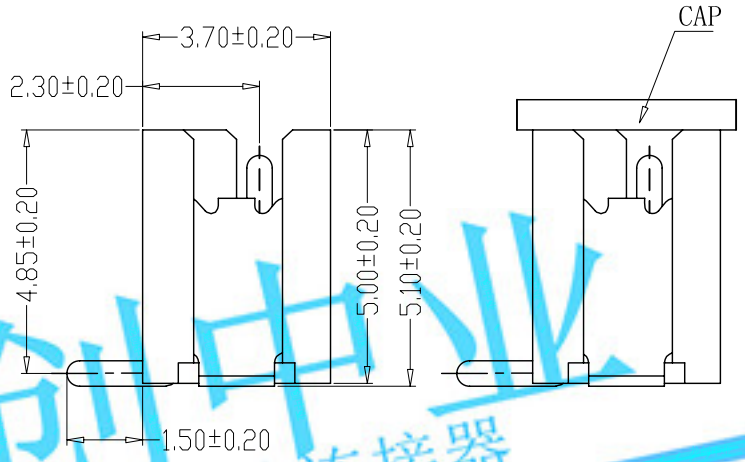

SPECIFICATIONS

1、Current Rating: 1A AC, DC
2、Voltage Rating: 100V AC, DC
3、Temperatuer Range: -25℃～+85℃
4、Contact Resistance: 20mΩ Max
5、Insulation Resistance: 500MΩ Min
6、Withstanding Voltang: 500V AC/minute
7、Material:Wafer Nylon 6T,UL94V-0
PIN Brass Tin-plated
Solder tad Phosphoric copper Tin-plated

龙创中业
开关‖插座‖连接器
LCZY SWITCH

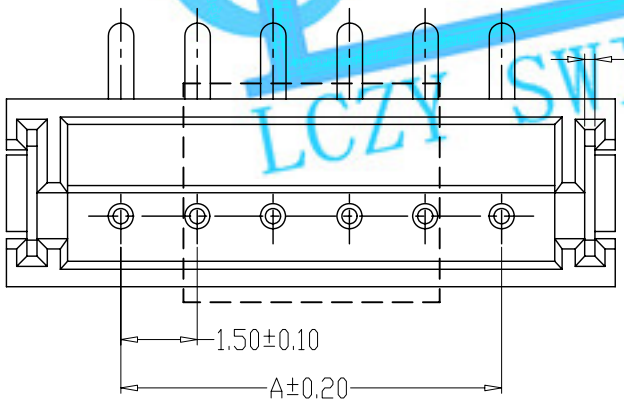

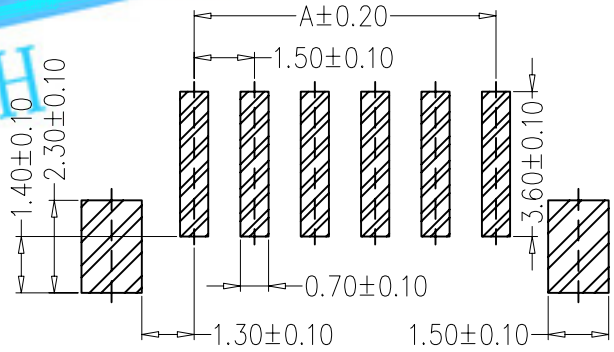

PCB LAYOUT

编 号	尺寸（mm）	
	A	B
A1500LF-02A	1.50	6.00
A1500LF-03A	3.00	7.50
A1500LF-04A	4.50	9.00
A1500LF-05A	6.00	10.50
A1500LF-06A	7.50	12.00
A1500LF-07A	9.00	13.50
A1500LF-08A	10.50	15.00
A1500LF-09A	12.00	16.50
A1500LF-10A	13.50	18.00
A1500LF-11A	15.00	19.50
A1500LF-12A	16.50	21.00
A1500LF-20A	28.50	33.00

制图 DRAWN	变更内容 DESCRIPTION	日 期 DATE

GENERL TOLERANCE	
X.±0.25	X.°±2°
.X±0.20	.X°±1°
.XX±0.15	.XX°±0.5°
.XXX±0.10	.XXX°±0.5°

制 图 DRAWING	钱岳生	2013、07、01
审 核 CHECK	张 名	2013、07、03
核 准 APPROVAL	张 名	2013、07、05
单 位 UNITS	MM	比 例 SCALE 1:1

料 号 PART NO.	7600-XX03-TG	版 本 REV.	A
品 名 TITLE	ZH立贴 WAFER SMT TYPE	页 次 SHEET	1/1
客户料号 CUTM. NO.			

LONGCHUANG ZHONGYE (HK)CO.,LIMITED